Чемпионат Липецкой области 1 группа
по настольному теннису

г. Липецк

4-5 декабря 2021 г.

СУДЕЙСКАЯ КОЛЛЕГИЯ

Главный судья - Гулевский Владимир Юрьевич (I кат.)

Главный секретарь - Лукьянчикова Лиана Владимировна (I кат.)

чемпионат Липецкой области 4-5 декабря 2021г.

Командные соревнования

N	Участник	Город	Год рожд.	Рейтинг	Дельта	Место
1	Грязинский район	Грязи		358.27		5
	Зёмин Константин Валерьевич	Липецкая обл., Грязи	1976	573.48	4.56	
	Тодерика Степан Лаврентьевич	Грязи	1960	384.87	0.00	
	Комарова Ксения Евгеньевна	Грязи	2010	116.46	3.64	
	Селиванова Алиса Олеговна	Грязи	2009	98.45	-0.10	
2	Данков	Данков		533.84		3
	Кочетков Алексей Алексеевич	Данков	2004	774.59	-4.81	
	Михеев Владимир Алексеевич	Данков	1975	638.28	2.25	
	Фурсова Кира Алексеевна	Данков	2007	188.64	7.50	
3	Добровский район			470.34		6
	Старых Юрий Анатольевич	--, Липецк	1957	661.51	-2.26	
	Нечаева Кристина Олеговна	Тамбовская обл., Мичуринск	1993	602.01	0.00	
	Манин Сергей Владимирович	Липецкая обл., Добровский р-н	1975	147.50	0.00	
4	Елец	Елец		563.27		2
	Гореликов Денис Юрьевич	Елец	1990	716.39	1.34	
	Лазарев Владимир Михайлович	Елец	1988	607.70	4.88	
	Михеева Екатерина Владимировна	Данков-Елец	2001	365.72	0.94	
	Батуркина Галина Викторовна	Елец	1984	347.23	0.00	
5	Измалковский район	Измалково		391.89		7
	Подколзин Александр Михайлович	Измалково	1980	531.04	-0.20	
	Ветров Владимир Олегович	Измалково	1990	446.04	2.19	
	Сапожкова Ирина Владимировна	Измалково	1988	198.60	0.10	
6	Липецк	Липецк		632.98		1
	Гулевский Андрей Владимирович	Липецк	2005	827.22	0.00	
	Гостев Сергей Геннадьевич	Липецк	1998	758.95	0.00	
	Потанина Полина Дмитриевна	Липецк	2008	312.78	2.23	
	Строева Кристина Михайловна	Липецк	2011	151.71	0.00	
7	Липецкий район	Липецкий р-н		607.82		4
	Габриелян Володя Рубикович	Липецкая обл., Липецк	1963	676.30	2.93	
	Мадаминов Артем Садылжонович	Липецк	1987	657.35	3.15	
	Худоев Андрей Александрович	Липецкая область	1962	489.82	0.00	
	Куценко Таисия Семёновна	Липецк	1974	347.82	-3.94	
8	Усманский район	Усмань		366.61		8
	Кутищев Павел Васильевич	Усмань	1988	455.43	-1.09	
	Матыцин Денис Анатольевич	Усмань	1982	449.73	-0.19	
	Максимова Людмила Алексеевна	Усмань	1975	194.68	-2.02	

чемпионат Липецкой области 4-5 декабря 2021г.

Командные соревнования

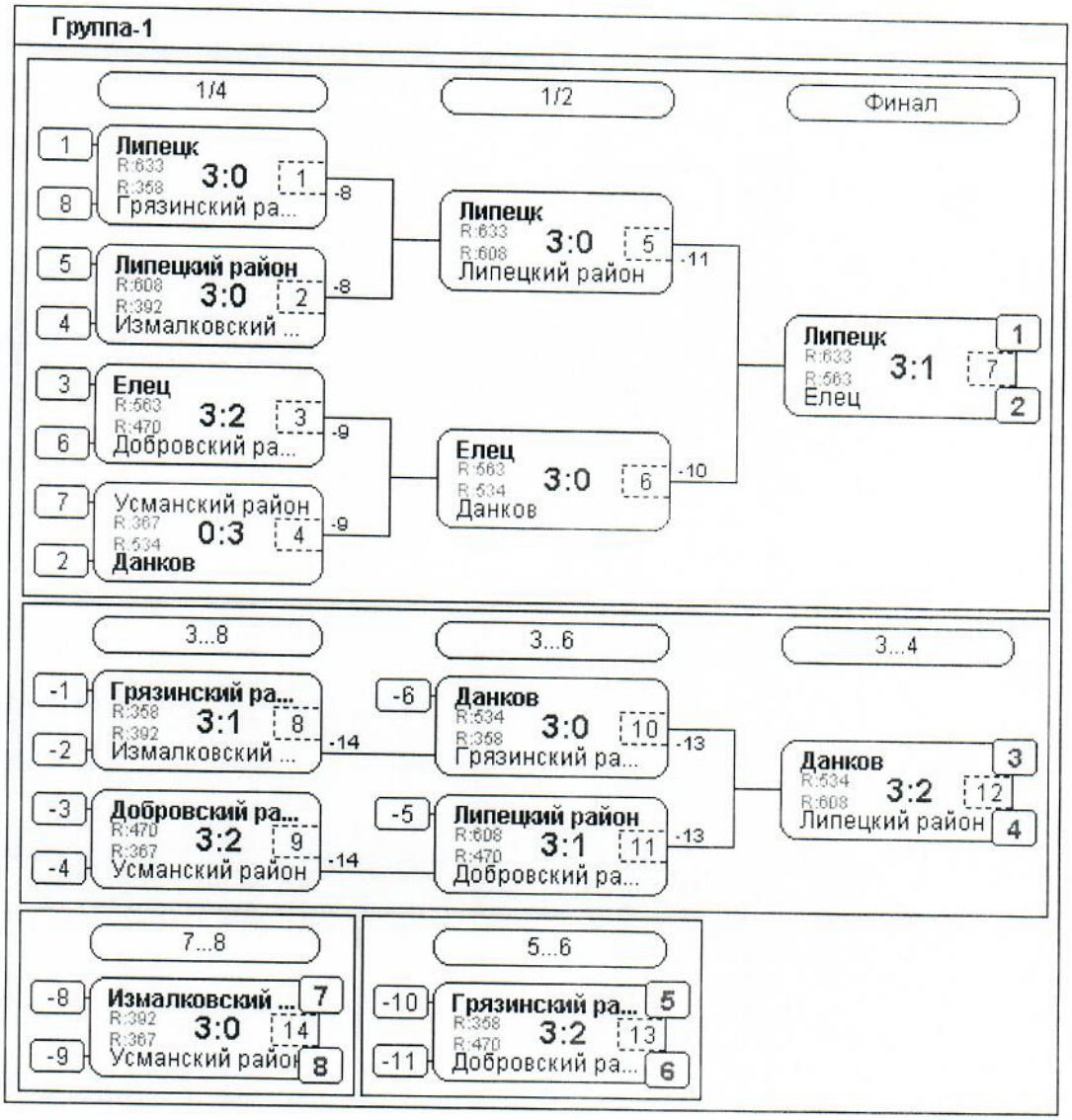

Главный судья В.Ю. Гулевский

Главный секретарь Л.В. Лукьянчикова

чемпионат Липецкой области 4-5 декабря 2021г.

Личные соревнования (мужчины)

N	Участник	Город	Год рожд.	Рейтинг	Дельта	Место
1	Байбулатов Марат Романович	Данков	2005	203.10	6.86	
2	Башлаев Андрей Васильевич	Данков	1977	562.91	-0.20	22
3	Бровкин Трофим Андреевич	Липецкая обл., Липецк	2012	63.95	0.00	
4	Ветров Владимир Олегович	Измалково	1990	446.04	-3.43	
5	Гореликов Денис Юрьевич	Елец	1990	716.39	-4.02	8
6	Горяйнов Вячеслав Николаевич	Липецк	1971	690.04	1.30	12
7	Гостев Сергей Геннадъевич	Липецк	1998	758.95	1.10	5
8	Греков Александр Германович	Липецк	1969	367.74	-1.21	
9	Гулевский Андрей Владимирович	Липецк	2005	827.22	1.91	1
10	Гуляев Алексей Романович	Липецкая обл., Липецк	1991	200.00	0.00	
11	Двуреченский Владимир Александрович	Липецк	1974	687.08	2.01	9
12	Делов Дмитрий Львович	Елец	1969	347.23	2.41	
13	Есиков Владимир Александрович	Липецк	1979	630.33	4.79	14
14	Затонских Владимир Игоревич	Липецк	1986	695.33	0.02	13
15	Золотых Дмитрий Евгеньевич	Липецк - Данков	2002	451.96	0.00	
16	Зёмин Константин Валерьевич	Липецкая обл., Грязи	1976	573.48	7.96	19
17	Иванов Владимир Николаевич	Липецкая обл., Данков	1962	395.82	0.31	
18	Ишков Аким Михайлович	Липецк	1992	686.22	-1.56	17
19	Кабанцов Андрей Сергеевич	Липецк	2006	74.58	-0.17	
20	Карпачев Геннадий Александрович	Елец		512.12	1.72	
21	Карюков Дмитрий Максимович	Липецкая обл., Липецк	2010	57.11	0.00	
22	Киселёв Вадим Вадимович	Липецк	2006	656.48	12.17	6
23	Кочетков Алексей Алексеевич	Данков	2004	774.59	0.36	4
24	Кузьменко Артем Андреевич	Липецк	1987	311.34	-0.16	
25	Кулешов Евгений Александрович	Липецк	2011	157.92	0.33	
26	Кулешов Сергей Николаевич	Липецкая обл., Лебедянь	1966	335.31	-0.50	
27	Кутищев Павел Васильевич	Усмань	1988	455.43	-3.88	
28	Лазарев Владимир Михайлович	Елец	1988	607.70	3.91	15
29	Лазуткин Владимир Иванович	Липецк	1971	626.39	-5.46	23
30	Мадаминов Артем Садылжонович	Липецк	1987	657.35	-2.64	16
31	Мазуров Никита Владимирович	Липецк	1993	586.91	7.88	18
32	Матыцин Андрей Денисович	Усмань	2006	147.78	0.00	
33	Матыцин Денис Анатольевич	Усмань	1982	449.73	7.33	
34	Медведев Павел Сергеевич	Данков	2006	145.49	1.25	
35	Мещерин Алексей Владимирович	Липецк	1987	563.81	2.69	20
36	Михайлов Сергей Алексеевич	Данков	1960	602.30	1.14	21
37	Михеев Владимир Алексеевич	Данков	1975	638.28	0.94	12
38	Моргачев Константин Николаевич	Липецк	1968	796.22	0.56	2
39	Негробов Андрей Александрович	Липецк	2012	58.98	0.00	
40	Нечаев Павел Анатольевич	Липецкая обл., Липецк	1990	753.94	5.25	3
41	Николаев Евгений Александрович	Елец	2004	114.11	2.47	
42	Огнев Михаил Николаевич	Липецкая обл., Липецк	1984	787.54	-3.02	7
43	Переверзев Владислав Дмитриевич	Данков	2011	167.29	7.76	
44	Плотников Владимир Юрьевич	Данков	1959	519.49	-0.56	
45	Подколзин Александр Михайлович	Измалково	1980	531.04	-0.68	
46	Сергатюк Сергей Николаевич	Липецк	1987	686.09	6.69	10
47	Солодовников Артём Александрович	Липецк	2004	222.74	0.00	
48	Старых Юрий Анатольевич	--, Липецк	1957	661.51	-0.75	24
49	Стюшин Никита Владимирович	Елец	2004	107.76	-0.62	
50	Тихонов Сергей Евгеньевич	Липецк	1961	171.70	0.00	
51	Тодерика Степан Лаврентьевич	Грязи	1960	384.87	1.01	
52	Токарь Андрей Сергеевич	Липецкая область, Липецк	1996	435.52	0.00	
53	Холченков Сергей Павлович	Липецк	2007	137.61	-1.24	
54	Худоев Андрей Александрович	Липецкая область	1962	489.82	-0.03	
55	Чемчугов Анатолий Сергеевич	Липецк	1983	517.55	-1.49	

чемпионат Липецкой области 4-5 декабря 2021г.

Личные соревнования (мужчины)

Группа-1

№	Участник	1	2	3	4	5	Игры	Сеты	О.	М.
1	Гулевский А. В. Липецк		3:0 2	3:1 2	3:0 2	3:0 2	4.4:0	12:1	8	1
2	Башлаев А. В. Данков	0:3 1		3:1 2	3:0 2	3:0 2	4.3:1	9:4	7	2
3	Подколзин А. М. Измалково	1:3 1	1:3 1		3:0 2	3:0 2	4.2:2	8:6	6	3
4	Холченков С. П. Липецк	0:3 1	0:3 1	0:3 1		0:3 1	4.0:4	0:12	4	5
5	Николаев Е. А. Елец	0:3 1	0:3 1	0:3 1	3:0 2		4.1:3	3:9	5	4

Группа-2

№	Участник	1	2	3	4	5	Игры	Сеты	О.	М.
1	Моргачев К. Н. Липецк		3:0 2	3:0 2	3:0 2	3:0 2	4.4:0	12:0	8	1
2	Мещерин А. В. Липецк	0:3 1		3:2 2	3:0 2	3:0 2	4.3:1	9:5	7	2
3	Плотников В. Ю. Данков	0:3 1	2:3 1		3:0 2	3:0 2	4.2:2	8:6	6	3
4	Медведев П. С. Данков	0:3 1	0:3 1	0:3 1		3:1 2	4.1:3	3:10	5	4
5	Стюшин Н. В. Елец	0:3 1	0:3 1	0:3 1	1:3 1		4.0:4	1:12	4	5

Группа-3

№	Участник	1	2	3	4	5	Игры	Сеты	О.	М.
1	Огнев М. Н. Липецкая обл., Лип...		3:0 2	3:0 2	3:0 2	3:0 2	4.4:0	12:0	8	1
2	Зёмин К. В. Липецкая обл., Грязи	0:3 1		3:0 2	3:2 2	3:0 2	4.3:1	9:5	7	2
3	Чемчугов А. С. Липецк	0:3 1	0:3 1		1:3 1	3:0 2	4.1:3	4:9	5	4
4	Карпачев Г. А. Елец	0:3 1	2:3 1	3:1 2		3:0 2	4.2:2	8:7	6	3
5	Матыцин А. Д. Усмань	0:3 1	0:3 1	0:3 1	0:3 1		4.0:4	0:12	4	5

Группа-4

№	Участник	1	2	3	4	5	Игры	Сеты	О.	М.
1	Кочетков А. А. Данков		3:1 2	3:0 2	3:0 2	3:0 2	4.4:0	12:1	8	1
2	Мазуров Н. В. Липецк	1:3 1		3:0 2	3:0 2	3:0 2	4.3:1	10:3	7	2
3	Худоев А. А. Липецкая область	0:3 1	0:3 1		3:0 2	3:0 2	4.2:2	6:6	6	3
4	Кулешов Е. А. Липецк	0:3 1	0:3 1	0:3 1		3:0 2	4.1:3	3:9	5	4
5	Кабанцов А. С. Липецк	0:3 1	0:3 1	0:3 1	0:3 1		4.0:4	0:12	4	5

Главный судья В.Ю. Гулевский

Главный секретарь Л.В. Лукьянчикова

чемпионат Липецкой области 4-5 декабря 2021г.

Личные соревнования (мужчины)

Группа-5

№	Участник	1	2	3	4	5	Игры	Сеты	О.	М.
1	Гостев С. Г. Липецк		3:1 /2	3:0 /2	3:0 /2	3:0 /2	4.4:0	12:1	8	1
2	Михайлов С. А. Данков	1:3 /1		3:0 /2	3:0 /2	3:0 /2	4.3:1	10:3	7	2
3	Кутищев П. В. Усмань	0:3 /1	0:3 /1		0:3 /1	3:0 /2	4.1:3	3:9	5	4
4	Переверзев В. Д. Данков	0:3 /1	0:3 /1	3:0 /2		3:1 /2	4.2:2	6:7	6	3
5	Бровкин Т. А. Липецкая обл., Лип...	0:3 /1	0:3 /1	0:3 /1	1:3 /1		4.0:4	1:12	4	5

Группа-6

№	Участник	1	2	3	4	5	Игры	Сеты	О.	М.
1	Нечаев П. А. Липецкая обл., Лип...		3:0 /2	3:0 /2	3:0 /2	3:0 /2	4.4:0	12:0	8	1
2	Лазарев В. М. Елец	0:3 /1		3:0 /2	3:0 /2	3:0 /2	4.3:1	9:3	7	2
3	Золотых Д. Е. Липецк - Данков	0:3 /1	0:3 /1		3:0 /2	3:0 /2	4.2:2	6:6	6	3
4	Тихонов С. Е. Липецк	0:3 /1	0:3 /1	0:3 /1		3:0 /2	4.1:3	3:9	5	4
5	Негробов А. А. Липецк	0:3 /1	0:3 /1	0:3 /1	0:3 /1		4.0:4	0:12	4	5

Группа-7

№	Участник	1	2	3	4	5	Игры	Сеты	О.	М.
1	Гореликов Д. Ю. Елец		3:0 /2	2:3 /1	3:0 /2	3:0 /2	4.3:1	11:3	7	1
2	Лазуткин В. И. Липецк	0:3 /1		3:0 /2	3:0 /2	3:0 /2	4.3:1	9:3	7	2
3	Матыцин Д. А. Усмань	3:2 /2	0:3 /1		3:0 /2	3:0 /2	4.3:1	9:5	7	3
4	Гуляев А. Р. Липецкая обл., Лип...	0:3 /1	0:3 /1	0:3 /1		3:0 /2	4.1:3	3:9	5	4
5	Карюков Д. М. Липецкая обл., Лип...	0:3 /1	0:3 /1	0:3 /1	0:3 /1		4.0:4	0:12	4	5

Группа-8

№	Участник	1	2	3	4	Игры	Сеты	О.	М.
1	Затонских В. И. Липецк		3:1 /2	3:0 /2	3:0 /2	3.3:0	9:1	6	1
2	Есиков В. А. Липецк	1:3 /1		3:0 /2	3:1 /2	3.2:1	7:4	5	2
3	Ветров В. О. Измалково	0:3 /1	0:3 /1		2:3 /1	3.0:3	2:9	3	4
4	Байбулатов М. Р. Данков	0:3 /1	1:3 /1	3:2 /2		3.1:2	4:8	4	3

Главный судья В.Ю. Гулевский

Главный секретарь Л.В. Лукьянчикова

чемпионат Липецкой области 4-5 декабря 2021г.

Личные соревнования (мужчины)

Группа-9

№	Участник	1	2	3	4	Игры	Сеты	О.	М.
1	Горяйнов В. Н. Липецк		3:1 2	3:0 2	3:0 2	3,3:0	9:1	6	1
2	Михеев В. А. Данков	1:3 1		3:0 2	3:0 2	3,2:1	7:3	5	2
3	Токарь А. С. Липецкая область, ...	0:3 1	0:3 1		3:2 2	3,1:2	3:8	4	3
4	Солодовников А. А. Липецк	0:3 1	0:3 1	2:3 1		3,0:3	2:9	3	4

Группа-10

№	Участник	1	2	3	4	Игры	Сеты	О.	М.
1	Двуреченский В. А. Липецк		0:3 1	3:0 2	3:0 2	3,2:1	6:3	5	2
2	Киселёв В. В. Липецк	3:0 2		3:0 2	3:0 2	3,3:0	9:0	6	1
3	Иванов В. Н. Липецкая обл., Данк...	0:3 1	0:3 1		3:1 2	3,1:2	3:7	4	3
4	Кузьменко А. А. Липецк	0:3 1	0:3 1	1:3 1		3,0:3	1:9	3	4

Группа-11

№	Участник	1	2	3	4	Игры	Сеты	О.	М.
1	Ишков А. М. Липецк		3:0 2	3:0 2	3:0 2	3,3:0	9:0	6	1
2	Мадаминов А. С. Липецк	0:3 1		3:0 2	3:0 2	3,2:1	6:3	5	2
3	Тодерика С. Л. Грязи	0:3 1	0:3 1		3:1 2	3,1:2	3:7	4	3
4	Кулешов С. Н. Липецкая обл., Леб...	0:3 1	0:3 1	1:3 1		3,0:3	1:9	3	4

Группа-12

№	Участник	1	2	3	4	Игры	Сеты	О.	М.
1	Сергатюк С. Н. Липецк		3:1 2	3:0 2	3:0 2	3,3:0	9:1	6	1
2	Старых Ю. А. --, Липецк	1:3 1		3:0 2	3:0 2	3,2:1	7:3	5	2
3	Греков А. Г. Липецк	0:3 1	0:3 1		0:3 1	3,0:3	0:9	3	4
4	Делов Д. Л. Елец	0:3 1	0:3 1	3:0 2		3,1:2	3:6	4	3

Главный судья В.Ю. Гулевский

Главный секретарь Л.В. Лукьянчикова

чемпионат Липецкой области 4-5 декабря 2021г.

Личные соревнования (мужчины)

1 финал

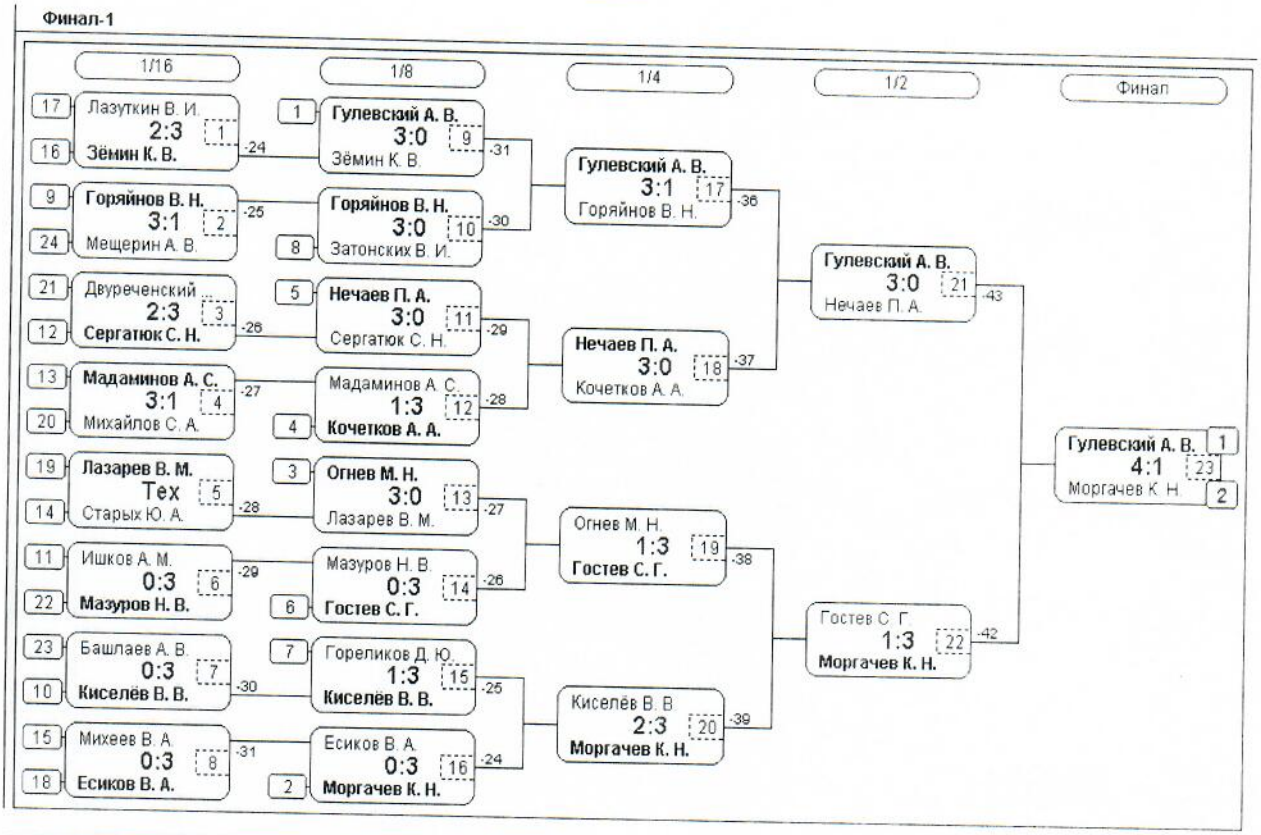

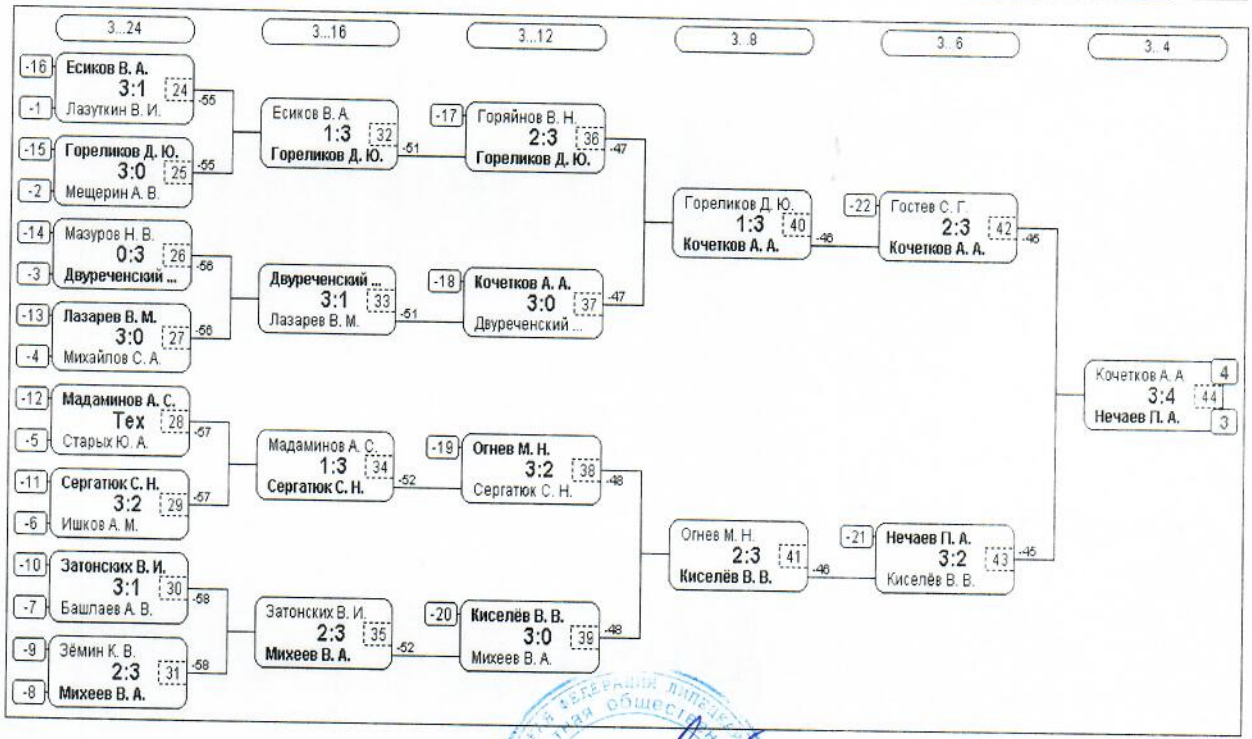

Главный судья В.Ю. Гулевский

Главный секретарь Л.В. Лукьянчикова

чемпионат Липецкой области 4-5 декабря 2021г.

Личные соревнования (мужчины)

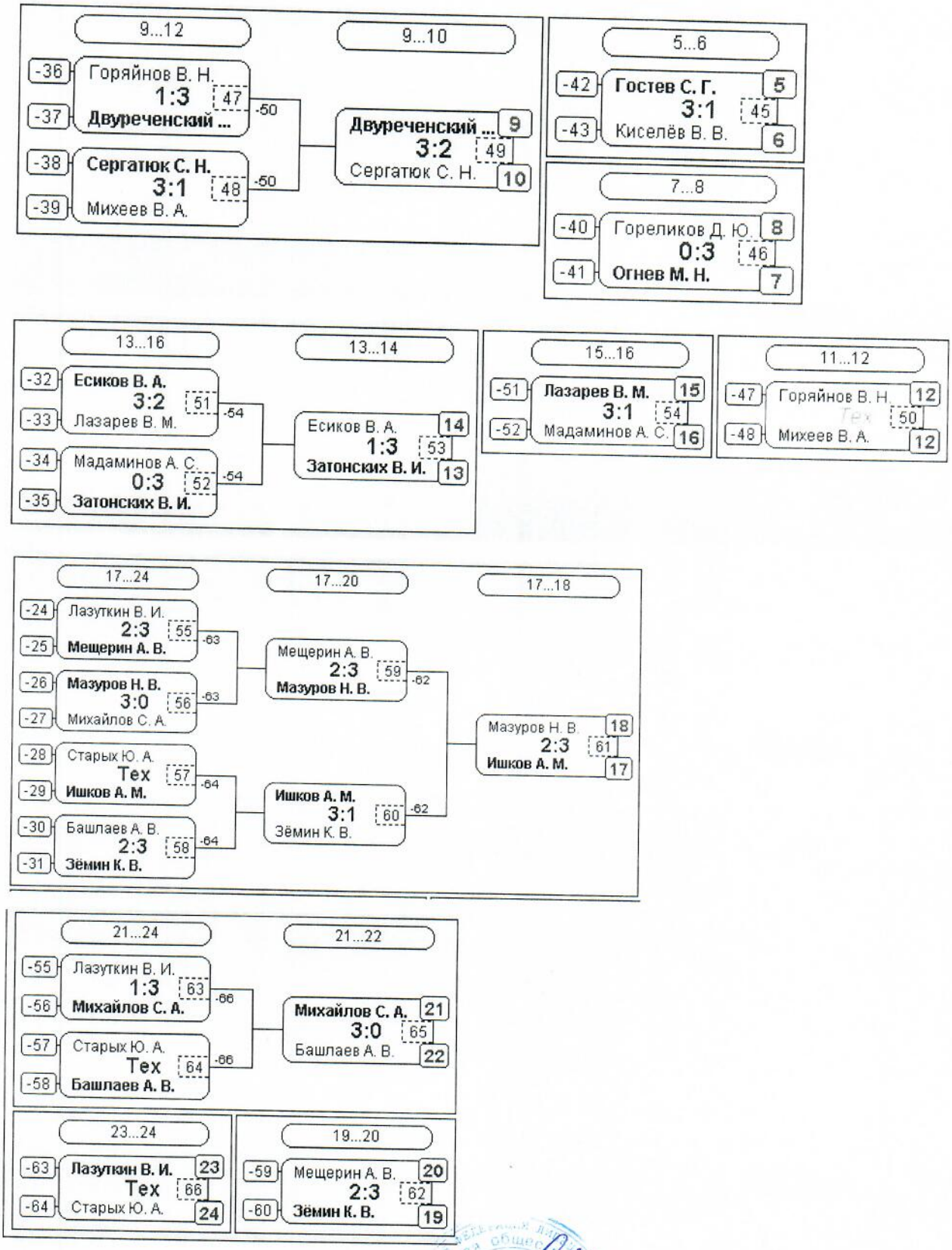

Главный судья В.Ю. Гулевский

Главный секретарь Л.В. Лукьянчикова

чемпионат Липецкой области 4-5 декабря 2021г.

Личные соревнования (мужчины)

2 финал

N	Участник	Город	Год рожд.	Рейтинг	Дельта	Место
1	Бровкин Трофим Андреевич	Липецкая обл., Липецк	2012	63.95	2.76	6
2	Кабанцов Андрей Сергеевич	Липецк	2006	74.58	2.65	7
3	Карюков Дмитрий Максимович	Липецкая обл., Липецк	2010	57.11	0.09	8
4	Негробов Андрей Александрович	Липецк	2012	58.98	3.18	5
5	Солодовников Артём Александрович	Липецк	2004	222.74	0.30	3
6	Тодерика Степан Лаврентьевич	Грязи	1960	384.87	0.00	2
7	Холченков Сергей Павлович	Липецк	2007	137.61	-0.43	4
8	Худоев Андрей Александрович	Липецкая область	1962	489.82	0.00	1

Группа-1

№	Участник	1	2	3	4	5	6	7	8	Игры	Сеты	О.	М.
1	Худоев А. А. Липецкая область		2:1 / 2	2:0 / 2	2:0 / 2	2:0 / 2	2:0 / 2	2:0 / 2	2:0 / 2	7:7:0	14:1	14	1
2	Тодерика С. Л. Грязи	1:2 / 1		2:0 / 2	2:0 / 2	2:0 / 2	2:0 / 2	2:0 / 2	2:0 / 2	7:6:1	13:2	13	2
3	Солодовников А. А. Липецк	0:2 / 1	0:2 / 1		2:1 / 2	2:0 / 2	2:1 / 2	2:0 / 2	2:0 / 2	7:5:2	10:6	12	3
4	Холченков С. П. Липецк	0:2 / 1	0:2 / 1	1:2 / 1		0:2 / 1	2:0 / 2	2:0 / 2	2:0 / 2	7:3:4	7:8	10	4
5	Кабанцов А. С. Липецк	0:2 / 1	0:2 / 1	0:2 / 1	2:0 / 2		2:3 / 1	1:2 / 1	2:0 / 2	7:2:5	7:11	9	7
6	Бровкин Т. А. Липецкая обл., Лип...	0:2 / 1	0:2 / 1	1:2 / 1	0:2 / 1	3:2 / 2		0:2 / 1	2:0 / 2	7:2:5	6:12	9	6
7	Негробов А. А. Липецк	0:2 / 1	0:2 / 1	0:2 / 1	0:2 / 1	2:1 / 2	2:0 / 2		0:2 / 1	7:2:5	4:11	9	5
8	Карюков Д. М. Липецкая обл., Лип...	0:2 / 1	0:2 / 1	0:2 / 1	0:2 / 1	0:2 / 1	0:2 / 1	2:0 / 2		7:1:6	2:12	8	8

Главный судья В.Ю. Гулевский

Главный секретарь Л.В. Лукьянчикова

чемпионат Липецкой области 4-5 декабря 2021г.

Личные соревнования (женщины)

N	Участник	Город	Год рожд.	Рейтинг	Дельта	Место
1	Батуркина Галина Викторовна	Елец	1984	347.23	-2.04	7
2	Баязова Эрика Иосифовна	Липецк	1990	672.28	0.48	1
3	Богданова Олеся Евгеньевна	Липецк	2004	596.43	1.10	2
4	Гугнина Агата Олеговна	Липецк	2008	119.58	3.65	
5	Декина Елена Андреевна	Данков	2010	140.77	13.47	6
6	Комарова Ксения Евгеньевна	Грязи	2010	116.46	3.76	
7	Корбут Валерия Артёмовна	Грязи	2009	74.44	-1.12	
8	Мильчакова Диана Норайновна	Липецк	2007	114.25	-2.04	
9	Михеева Екатерина Владимировна	Данков-Елец	2001	365.72	-2.71	5
10	Потанина Полина Дмитриевна	Липецк	2008	312.78	5.75	4
11	Родивилова Варвара Олеговна	Липецк	2011	90.10	-1.23	
12	Романова Мария Олеговна	Данков	2010	116.96	5.79	9
13	Сапожкова Ирина Владимировна	Измалково	1988	198.60	-3.61	
14	Селиванова Алиса Олеговна	Грязи	2009	98.45	1.75	
15	Сергатюк Татьяна Юрьевна	Липецк	1982	563.74	-0.67	3
16	Строева Кристина Михайловна	Липецк	2011	151.71	1.55	
17	Фурсова Кира Алексеевна	Данков	2007	188.64	1.06	8
18	Шилова Алла Сергеевна	Липецк	1990	196.50	-1.16	

Группа-1

№	Участник	1	2	3	4	5	6	Игры	Сеты	О.	М.
1	Баязова Э. И. Липецк		3:0 / 2	3:0 / 2	3:0 / 2	3:0 / 2	3:0 / 2	5.5:0	15:0	10	1
2	Потанина П. Д. Липецк	0:3 / 1		3:0 / 2	3:0 / 2	3:0 / 2	3:0 / 2	5.4:1	12:3	9	2
3	Сапожкова И. В. Измалково	0:3 / 1	0:3 / 1		1:3 / 1	0:3 / 1	3:0 / 2	5.1:4	4:12	6	5
4	Гугнина А. О. Липецк	0:3 / 1	0:3 / 1	3:1 / 2		2:3 / 1	3:0 / 2	5.2:3	8:10	7	4
5	Романова М. О. Данков	0:3 / 1	0:3 / 1	3:0 / 2	3:2 / 2		3:0 / 2	5.3:2	9:8	8	3
6	Корбут В. А. Грязи	0:3 / 1	0:3 / 1	0:3 / 1	0:3 / 1	0:3 / 1		5.0:5	0:15	5	6

Группа-2

№	Участник	1	2	3	4	5	6	Игры	Сеты	О.	М.
1	Богданова О. Е. Липецк		3:0 / 2	3:0 / 2	3:0 / 2	3:1 / 2	3:0 / 2	5.5:0	15:1	10	1
2	Батуркина Г. В. Елец	0:3 / 1		3:0 / 2	0:3 / 1	3:1 / 2	3:0 / 2	5.3:2	9:7	8	3
3	Шилова А. С. Липецк	0:3 / 1	0:3 / 1		1:3 / 1	3:1 / 2	3:0 / 2	5.2:3	7:10	7	4
4	Декина Е. А. Данков	0:3 / 1	3:0 / 2	3:1 / 2		0:3 / 1	3:1 / 2	5.3:2	9:8	8	2
5	Комарова К. Е. Грязи	1:3 / 1	1:3 / 1	1:3 / 1	3:0 / 2		3:0 / 2	5.2:3	9:9	7	5
6	Родивилова В. О. Липецк	0:3 / 1	0:3 / 1	0:3 / 1	1:3 / 1	0:3 / 1		5.0:5	1:15	5	6

Группа-3

№	Участник	1	2	3	4	5	6	Игры	Сеты	О.	М.
1	Сергатюк Т. Ю. Липецк		3:0 / 2	3:0 / 2	3:0 / 2	3:0 / 2	3:0 / 2	5.5:0	15:0	10	1
2	Михеева Е. В. Данков-Елец	0:3 / 1		3:0 / 2	3:1 / 2	3:0 / 2	3:1 / 2	5.4:1	12:5	9	2
3	Фурсова К. А. Данков	0:3 / 1	0:3 / 1		3:0 / 2	3:0 / 2	3:0 / 2	5.3:2	9:6	8	3
4	Строева К. М. Липецк	0:3 / 1	1:3 / 1	0:3 / 1		3:0 / 2	3:1 / 2	5.2:3	7:10	7	4
5	Мильчакова Д. Н. Липецк	0:3 / 1	0:3 / 1	0:3 / 1	0:3 / 1		1:3 / 1	5.0:5	1:15	5	6
6	Селиванова А. О. Грязи	0:3 / 1	1:3 / 1	0:3 / 1	1:3 / 1	3:1 / 2		5.1:4	5:13	6	5

Главный судья В.Ю. Гулевский

Главный секретарь Л.В. Лукьянчикова

чемпионат Липецкой области 4-5 декабря 2021г.

Личные соревнования (женщины)

1 финал

№	Участник	1	2	3	4	5	6	7	8	9	Игры	Сеты	О.	М.
1	Баязова Э. И. Липецк		3:2 / 2	3:0 / 2	3:1 / 2	3:0 / 2	3:0 / 2	3:0 / 2	3:1 / 2	3:0 / 2	6,6:0	24:4	16	1
2	Богданова О. Е. Липецк	2:3 / 1		3:1 / 2	3:0 / 2	3:0 / 2	3:0 / 2	3:1 / 2	3:0 / 2	3:0 / 2	6,5:1	23:5	15	2
3	Сергатюк Т. Ю. Липецк	0:3 / 1	1:3 / 1		3:0 / 2	3:0 / 2	3:0 / 2	3:0 / 2	3:0 / 2	3:0 / 2	6,4:2	19:6	14	3
4	Михеева Е. В. Данков-Елец	1:3 / 1	0:3 / 1	0:3 / 1		3:0 / 2	1:3 / 1	3:0 / 2	1:3 / 1	3:0 / 2	6,2:4	12:15	11	5
5	Декина Е. А. Данков	0:3 / 1	0:3 / 1	0:3 / 1	0:3 / 1		2:3 / 1	3:0 / 2	3:0 / 2	3:1 / 2	6,2:4	11:16	11	6
6	Потанина П. Д. Липецк	0:3 / 1	0:3 / 1	0:3 / 1	3:1 / 2	3:2 / 2		3:0 / 2	3:2 / 2	3:1 / 2	6,4:2	15:15	13	4
7	Романова М. О. Данков	0:3 / 1	1:3 / 1	0:3 / 1	0:3 / 1	0:3 / 1	0:3 / 1		1:3 / 1	0:3 / 1	6,0:6	2:24	8	9
8	Батуркина Г. В. Елец	1:3 / 1	0:3 / 1	0:3 / 1	3:1 / 2	0:3 / 1	2:3 / 1	3:1 / 2		3:1 / 2	6,3:3	12:18	11	7
9	Фурсова К. А. Данков	0:3 / 1	0:3 / 1	0:3 / 1	0:3 / 1	1:3 / 1	1:3 / 1	3:0 / 2	1:3 / 1		6,1:5	6:21	9	8

2 финал

N	Участник	Город	Год рожд.	Рейтинг	Дельта	Место
1	Родивилова Варвара Олеговна	Липецк	2011	90.10	-0.38	3
2	Строева Кристина Михайловна	Липецк	2011	151.71	0.22	2
3	Шилова Алла Сергеевна	Липецк	1990	196.50	1.10	1

Группа-1

№	Участник	1	2	3	Игры	Сеты	О.	М.
1	Шилова А. С. Липецк		4:3 / 2	4:2 / 2	2,2:0	8:5	4	1
2	Строева К. М. Липецк	3:4 / 1		4:0 / 2	2,1:1	7:4	3	2
3	Родивилова В. О. Липецк	2:4 / 1	0:4 / 1		2,0:2	2:8	2	3

Главный судья В.Ю. Гулевский

Главный секретарь Л.В. Лукьянчикова

чемпионат Липецкой области 4-5 декабря 2021г.

Парные мужские соревнования

N	Участник	Город	Год рожд.	Рейтинг	Дельта	Место
1	Байбулатов \ Медведев			174.30	0.00	17
2	Башлаев \ Мадаминов			610.13	0.00	9
3	Гостев \ Гулевский			793.09	0.00	1
4	Греков \ Ветров			406.89	0.00	9
5	Двуреченский \ Гореликов			701.74	0.00	5
6	Есиков \ Горяйнов			660.18	0.00	5
7	Затонских \ Мазуров			641.12	0.00	5
8	Ишков \ Нечаев			720.08	0.00	4
9	Кабанцов \ Бровкин			69.27	0.00	17
10	Киселёв \ Габриелян			666.39	0.00	9
11	Кулешов \ Иванов			365.56	0.00	17
12	Кулешов \ Переверзев			162.60	0.00	17
13	Матыцин \ Кутищев			452.58	0.00	17
14	Матыцин \ Тодерика			266.32	0.00	17
15	Мещерин \ Подколзин			547.42	0.00	9
16	Михайлов \ Плотников			560.89	0.00	9
17	Михеев \ Зёмин			605.88	0.00	5
18	Моргачев \ Кочетков			785.40	0.00	2
19	Негробов \ Карюков			58.05	0.00	17
20	Сергатюк \ Огнев			736.82	0.00	3
21	Старых \ Лазуткин			643.95	0.00	9
22	Токарь \ Худоев			462.67	0.00	9
23	Чемчугов \ Лазарев			562.62	0.00	9

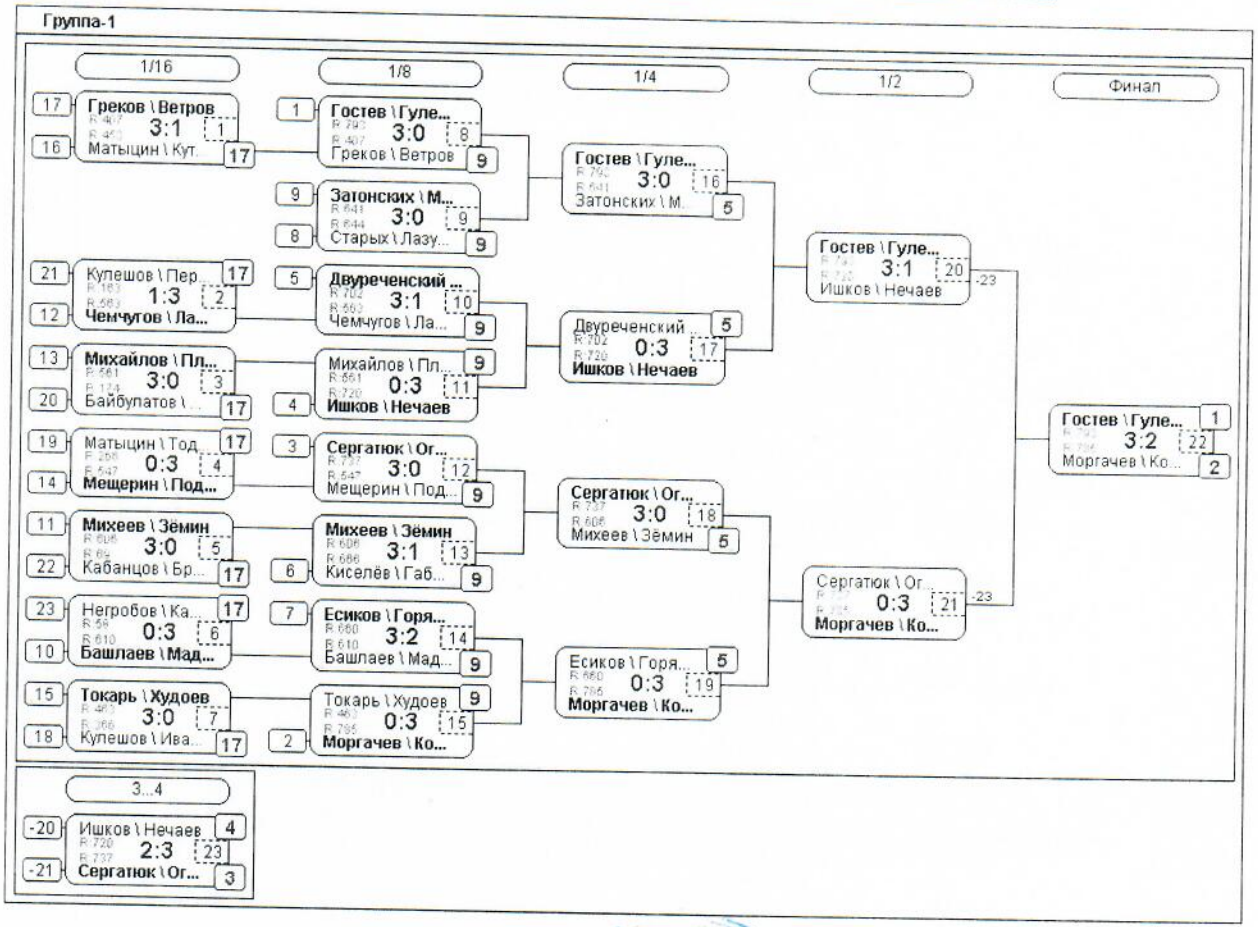

Главный судья В.Ю. Гулевский

Главный секретарь Л.В. Лукьянчикова

чемпионат Липецкой области 4-5 декабря 2021г.

Парные женские соревнования

N	Участник	Город	Год рожд.	Рейтинг	Дельта	Место
1	Баязова \ Батуркина			509.75	0.00	2
2	Михеева \ Фурсова			277.18	0.00	5
3	Потанина \ Строева			232.25	0.00	3
4	Родивилова \ Гугнина			104.84	0.00	5
5	Романова \ Декина			128.87	0.00	4
6	Сергатюк \ Богданова			580.09	0.00	1
7	Шилова \ Мильчакова			155.38	0.00	5

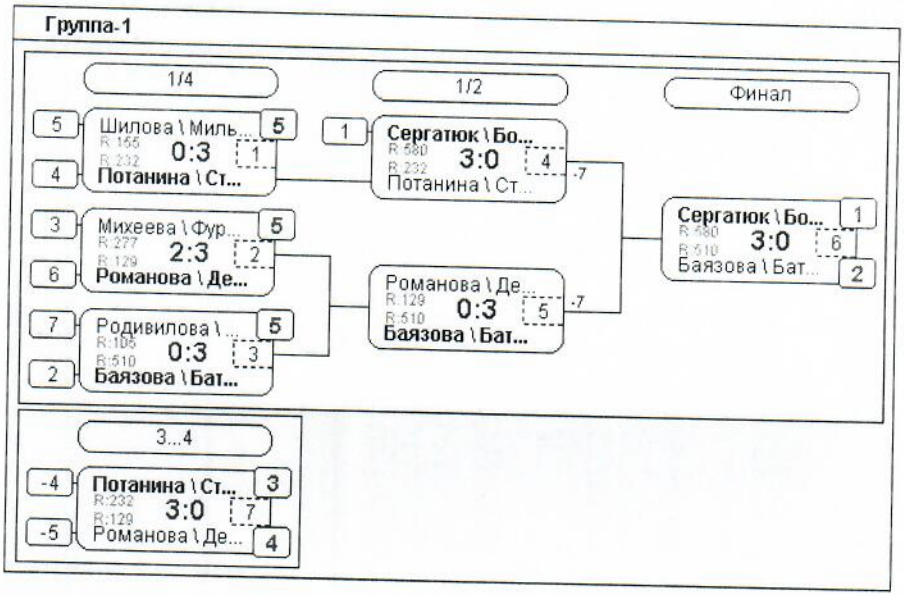

Главный судья В.Ю. Гулевский

Главный секретарь Л.В. Лукьянчикова

чемпионат Липецкой области 4-5 декабря 2021г.

Парные микст соревнования

N	Участник	Город	Год рожд.	Рейтинг	Дельта	Место
1	Баязова \ Моргачев			734.25	0.00	1
2	Богданова \ Нечаев			675.18	0.00	2
3	Гореликов \ Михеева			541.06	0.00	5
4	Гостев \ Потанина			535.87	0.00	4
5	Гулевский \ Строева			489.47	0.00	3
6	Есиков \ Шилова			413.42	0.00	5
7	Кабанцов \ Гугнина			97.08	0.00	9
8	Кочетков \ Фурсова			481.62	0.00	5
9	Лазарев \ Батуркина			477.47	0.00	9
10	Мильчакова \ Кулешов			136.08	0.00	9
11	Михайлов \ Декина			371.53	0.00	9
12	Родивилова \ Ишков			388.16	0.00	9
13	Романова \ Золотых			284.46	0.00	9
14	Сергатюк \ Сергатюк			624.91	0.00	5

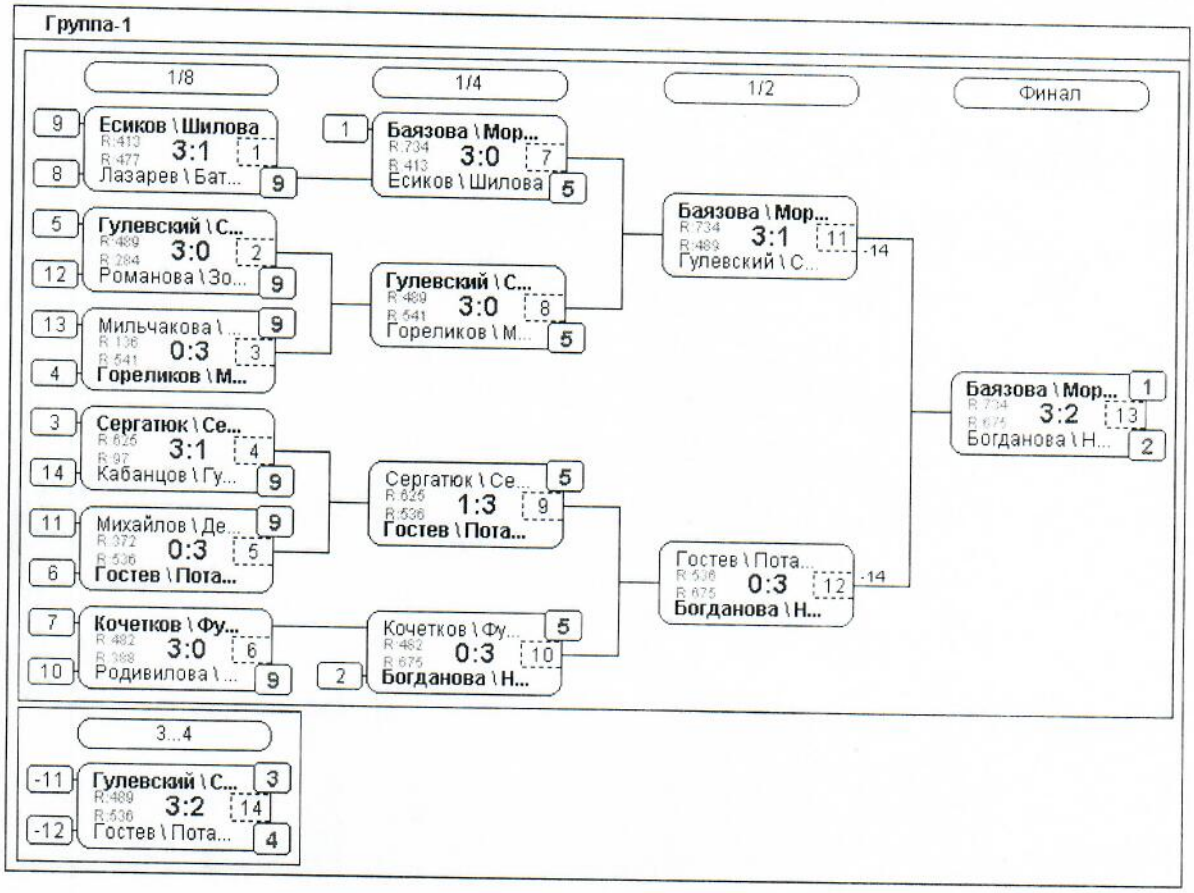

Главный судья В.Ю. Гулевский

Главный секретарь Л.В. Лукьянчикова